AVTRON™ ENCODERS

HS44 Encoder

Magnetischer HeavyDuty Hohlwellen Encoder

Der ideale Windgenerator Encoder!

- Einfache Installation
- Bis zu 10000 Imp./Umdr.
- Ersetzt Wettbewerbsmodelle ohne Neuverdrahtung
- Hochleistungs-Ausgangstreiber als Standard
- -40°C+100°C im Betrieb*
- Isolation gegen Motor-Wellenströme*
- 2 Jahre Gewährleistung
- Keine empfindliche Impulsscheibe oder anfällige Optik
- Komplett vergossene Elektronik
- Heavy Duty Aluminium-Gussgehäuse

HS44

Der HS44 bietet in einem kompakten Gehäuse hohe Performance, bessere Haltbarkeit und Feuchtigkeitsresistenz durch magnetische Abtasttechnologie sowie einfachste Ersetzbarkeit von Wettbewerbsmodellen – mit großem Mehrwert.

Avtron HS44 Drehgeber sind direkt passend für Generatoren und Motoren mit Anbaumöglichkeit für eigengelagerte Hohlwellengeber (‚fliegender Anbau') mit 12mm, 16mm und 17mm (Kegel 1:10) Hohlwelle und Befestigung per zentrisch angeordneter Schraube sowie Verdrehsicherung über Drehmomentstütze.

Die optionalen Keramiklager bieten eine hohe Isolation gegen Wellenströme.

Der HS44 wurde als Drop-In-Ersatz für die Baumer Hübner HOG 8 & 9 Modelle sowie die Leine & Linde 861, 862 & 865 Modelle entwickelt.

Und generiert einen Mehr-Wert durch überlegene Haltbarkeit und serienmäßig Diagnosefunktionen!

Avtron Drehgeber verfügen über großzügig dimensionierte Lager mit überlegenen Wellendichtungen, die Verunreinigungen durch z.B. Temperaturzyklen und Flüssigkeitsbenebelung dauerhaft fernhalten.

Die Treiber des HS44 mit vollem Schutz gegen Kurzschluss und transiente Überspannungen bieten hohe Ausgangsleistungen, die Kabel bis zu 300 m Länge betreiben können!

Die serienmäßige On-Board-Diagnose überprüft alle funktionsrelevanten Bauteile des Gebers - vom Sensor bis zur Ausgangsleitungstreiberschaltung - und gibt einen klaren Hinweis darauf, dass der Geber ordnungsgemäß funktioniert.

Kein Fummeln mehr mit einem PC oder Oszilloskop, um festzustellen, ob Ihr Encoder richtig funktioniert!

Häufig scheitern optische Drehgeber an Verschmutzung durch Staub oder Feuchtigkeit, die verhindert, dass der Sensor die Inkrementalscheibe ‚sieht'. Die fortschrittliche Magnettechnologie des HS44 sorgt für ‚Durchsicht' trotz Verunreinigungen.

Die vollständig vergossene Leiterplatte ignoriert Einflüsse durch Wasser, Öl, Staub und Schmutz. Auf diese Weise wird sichergestellt, dass Ihre Maschine auch unter härtesten Anwendungsumgebungen bestens und dauerhaft funktioniert.

MASSZEICHNUNG

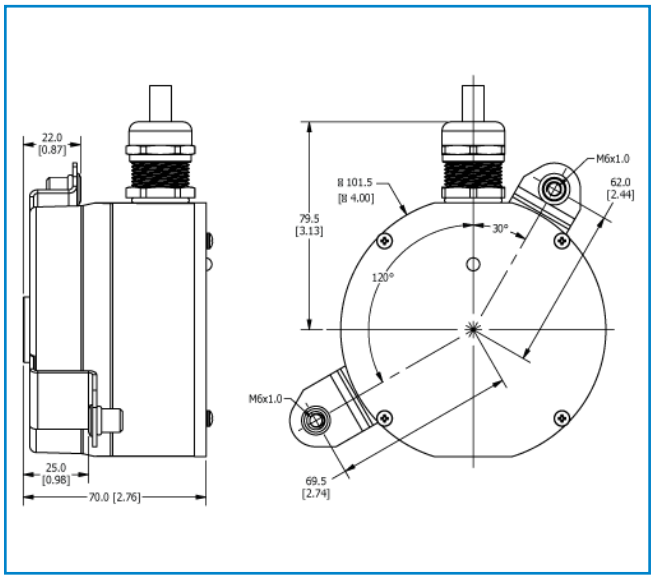

Für detailliertere Spezifikationen, Zeichnungen und Montageanweisungen besuchen Sie bitte unsere website **www.avtronencoders.com**

WEITERE HS44 VORTEILE

- Rein digitaler Aufbau, keine Potentiometer: Nichts muss eingestellt werden
- Direkter Ersatz von u.a. Hübner HOG 8 & 9 und Leine & Linde 861, 862, 865
- Passend für europäische und asiatische Generatoren / Motoren, für fliegenden An bau an zylindrischer 12mm & 16mm-Welle oder 17mm Kegelwelle
- Serienmäßig Diagnose mit LED-Anzeige, optional Ausgang für Fernalarm
- Erdungsband und Drehmomentstützen optional verfügbar
- Passend für alle gängigen Marken von Windkraftanlagen

HS44 SPEZIFIKATIONEN

Versorgung: Spannung: 6 - 30 VDC; Leerlauf-Strom: 80mA
Ausgangssignale: A und B (90° versetzt), zusätzlich Nullimpuls.mit Komplementärausgängen (A,/A, B,/B, Z,/Z)
Ausgangsfrequenz: max. 250 KHz @6V; 1m Kabel
Imp./Umdr.: 1 - 10000 (siehe Auswahl unten, andere Impulszahlen bitte anfragen)Max.
Drehzahl: 6000 1/min (für höhere Drehzahlen bitte anfragen)
Temperaturbereich: Standard -30° to 85°C, *optional: -40° to 100°C
Schutzgrad: IP66 Gehäuse mit komplett vergossener Elektronik
Isolation gegen Wellenströme: *2700VRMS mit optionalen Keramiklagern
Vibrationsfestigkeit: 10-2000Hz, 17g
Shockfestigkeit: 275g, 6ms Dauer
Gewicht: ca. 0,635 kg
Zertifizierung: CE, UL508 (in Arbeit)

Alle Abmessungen in Millimeter [Zoll]. Zeichnung zeigt Option ‚Y' f. elektr. Anschluß

KONFIGURATION

HS44 PART NUMBERS AND AVAILABLE OPTIONS

H S 4 4	☐	☐	☐	☐	☐	☐☐	☐☐	☐☐☐
HS44	**Hohlwelle**	**Halteblech für Drehmomentstütze**	**Elektrischer Anschluß**	**Nullimpuls**	**Treiber**	**Imp./Umdr. (1 System)**	**Imp./Umdr. (mit Option 2. System)**	**Modifikationen**
	2- 12mm Sackloch zylindrisch; Standard Kugellager **6-** 16mm Sackloch zylindrisch; Standard Kugellager **7-** 17mm Sackloch kegelig (Kegel 10:1); Standard Kugellager **B-** 12mm Sackloch zylindrisch; Keramik-Kugellager **F-** 16mm Sackloch zylindrisch; Keramik-Kugellager **G-** 17mm Sackloch kegelig (Kegel 10:1); Keramik-Kugellager	**X-** Ohne **1-** Nur Halteblech, montiert auf 120° (25mm Abstand von Welle zu Befestigungspunkt) **2-** Nur Halteblech, montiert auf 330° (22mm Abstand von Welle zu Befestigungspunkt)	**2-** M23/12 Pin Stecker, Pin-Orientierung im Uhrzeigersinn, Standard-Phasenlage **3-** M23/12 Pin Stecker, Pin-Orientierung im Uhrzeigersinn, inverse Phasenlage **T –** M12/8 Pin Stecker, Pin-Belegung wie Turck **U –** M12/8 Pin Stecker, US-Pin-Belegung **W-** M20-Kabelverschraubung, mit 0,5m (20 Zoll) Kabel, mit Zugentlastung **Y-** M20-Kabelverschraubung mit Zugentlastung, ohne Kabel	**K-** ¼ AB-Periodenlänge (90°el), synchronisiert mit A&B high **L-** ½ AB-Periodenlänge (180°el), synchronisiert mit B low **M-** 1 AB-Periodenlänge (360°el), synchronisiert mit A high im Uhrzeigersinn **U-** Langer Roh-Nullimpuls, unsynchronisiert	**1-** 6-30VDC **2-** (E) 6-30VDC/(A) 5VDC **3-** (E)/(A) 5VDC Eingang(E)/Ausgang(A) **2-** (E) 6-30VDC/(A) 5VDC **3-** (E)/(A) 5VDC	**AN-** 256 **AR-** 512 **AY-** 1024 **A3-** 2000 **A4-** 2048 **AT-** 3072 **AD-** 4096 **A2-** 8192 **K1-** 10000 *für andere Impulszahlen bitte anfragen	**XX –** Kein 2. Ausgangssystem *für andere Impuls-zahlen bitte anfragen	**000 –** Keine Sonderoptionen **9XX-** Geliefert mit kundenspezifischem Anschluss-Kabel ^ **TXX-** Geliefert mit Drehmomentstütze ** **068-** Remote-Alarm-Ausgang **069-** Erdungsband 250mm **070-** Erweiterter Temperaturbereich (-40 bis +100 °C) ^ Kundenspezifische Kabellänge in Metern, Schritte in ganzen Metern bis 99 m ** Länge der Drehmomentstütze = XX mm/10; in 10 mm-Schritten

AVTRON™ ENCODERS

Nidec Industrial Solutions
243 Tuxedo Avenue - Cleveland, Ohio 44131

encoderhelpdesk@nidec-industrial.com
+1 216-642-1230 - www.avtronencoders.com

Technische Daten und Eigenschaften können ohne Vorankündigung geändert werden.
EU-SMART™, SMARTSafe™, SMARTach™, THIN-LINE™, WIDE-GAP™, SAFETach™ und BULLSEYE32™ sind Handelsmarken von Nidec Industrial Solutions.
Alle anderen Marken und eingetragenen Marken sind Eigentum ihrer jeweiligen Inhaber.
Es gelten die Standard-Gewährleistungsbedingungen von Nidec Industrial Solutions.
Alle Abmessungen ungefähr