Fremdlüfteraggregat FBI, IP 66, Mb.0M MAR

Forced Ventilation Unit FBI, IP 66, drw. 0M MAR
Ventilation Forcée FBI, IP 66, dessin 0M MAR
Gruppi per ventilazione assistita FBI, IP 66, disegno 0M MAR
Grupo de ventilación asistida FBI, IP 66, diseno 0M MAR

Marelli

MA Bg. 63 - 225 MW

Stand: Mai 2020

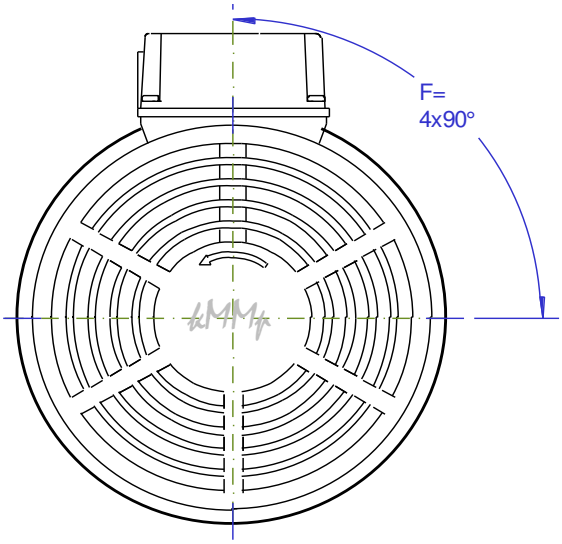

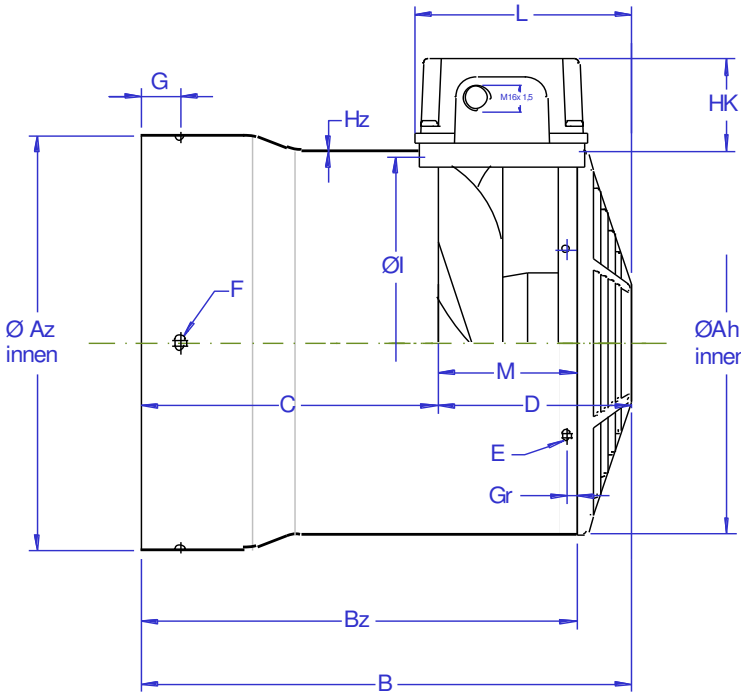

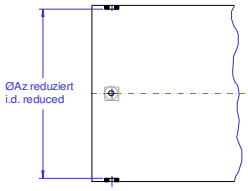

MA 132, 160, 180

Abmessungen / Dimensions / Côtes / Dimensioni / Cotas

Baugröße Frame size Hauteur d`axe Grandezza Medelo	FBI Type FBI Type FBI Tipo	Az Ø	Ah Ø	B	Bz	C	D	M	E Ø (LL)	F Ø (LL)	G	Gr	Hz	HK	I Ø	L	Artikel-Nr. Item number Numéro d´article No. Articolo No. Articula
MA 063	63-2 MW	121	121	154	134	59	95	75	M5	4,8x6	5	5	1,5	53	118	107	FV MAR 063 0M 121 154
MA 071	71-2 MW	136	136	157	137	62	95	75	M5	4,8x6	5	5	1,5	53	132	107	FV MAR 071 0M 136 157
MA 080	80-2 MW	157	154	172	152	77	95	75	M5	4,8x6	5	5	1,5	53	150	107	FV MAR 080 0M 157 172
MA 090	90-2 MW	176	174	178	148	73	105	75	M5	4,8x6	6	5	1,5	53	169	107	FV MAR 090 0M 176 178
MA 100 /112	100-2 MW	195	192	191	161	86	105	75	M5	4,8x6	6	5	1,5	53	187	107	FV MAR 100 0M 195 191
MA 132	132-2 MW	251	255	222	182	95	127	87	M5	4,8x6	6	5	1,5	54	250	107	FV MAR 132 0M 251 222
MA 160 1618M	160-2 MW	315	307	309	269	157	152	112	M5	7x14	30	5	1,5	54	300	107	FV MAR 160 0M 315 309
MA 180 1820 L	160-2 MW	355	307	319	279	167	152	112	M5	7x14	38	5	1,5	54	300	107	FV MAR 180 0M 355 319
MA 225 2225M	160-2 MW	409	307	320	280	168	152	112	M5	7x14	44	5	1,5	54	300	107	FV MAR 225 0M 409 320
		MA 100 L = MA 112 M				MA 200 = MA 225											

Abweichende Abmessungen (A,B,G) sowie Sonderausführungen lieferbar !
Different dimensions (A,B,G) and special versions avaible !
Devia zione di misure (A,B,G) sono disponibili !

Possibilité de livrer differents longeurs (A,B,G) modéles hors série !
Diferencias de cotas (A,B,G) pueden ser entregadas !

Kurt Maier Motor-Press GmbH
Birkenweg 18 DE - 37589 Kalefeld
+49 (0) 5553 / 99 01-0 +49 (0) 5553 / 99 01 88 E-mail: info@kmmp.de http://www.kmmp.de